품번 ITEM	품 명 DESCRIPTION	재 질 MATERIAL	규격및도번 SPECIFICATION	비 고 REMARK
01	TOTAL ASS'Y			–

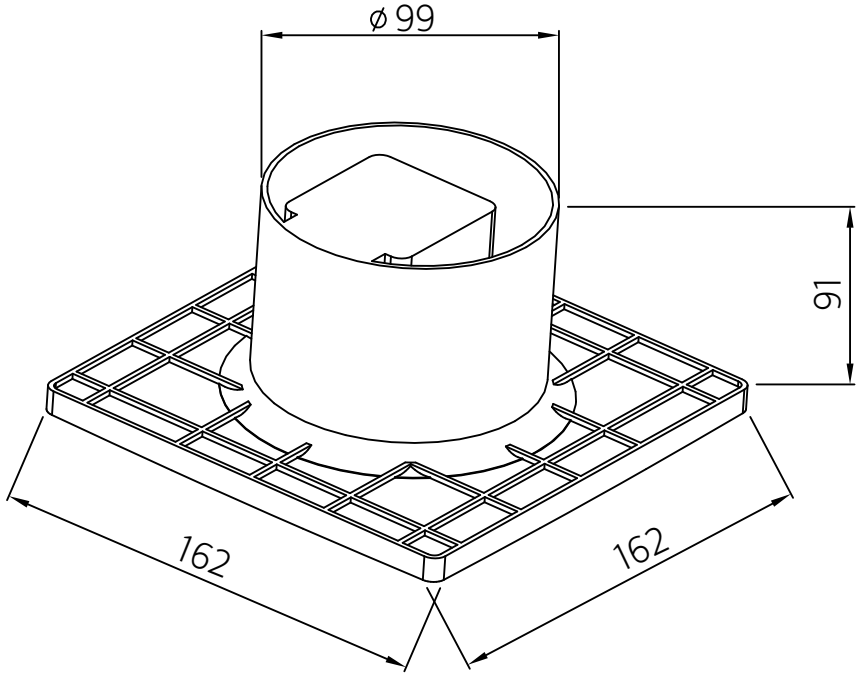

생관	
품보	
구매	
제조	
개발	
생기	
영업	
외부	
배 부 처	

무 기 호 공 차 TOLERANCE (K.S)	
가공구분 PROCESSING	등 급 CLASS

Fanzic Fanzic Co.,Ltd.				TFV-P08ZPA
삼 각 법 3RD ANGLE PROJECTION	척 도 SCALE	단 위 DIMENSION	작 성 일 DATE	도면명칭 TITLE: TOTAL ASS'Y
	NTS	mm	00.00.00	
설 계 DESIGNED	검 도 CHECKED		승 인 APPROVED	도면번호 DWG. NO.: LAXXXXXXX REV 0
				관련도번 REF. NO.

개정 CHANGED