품번	품 명	재 질	규 격 및 도 번	비 고
4!'2	5',.6&47!4,8	2*!'&4*)	.7'64'46*!4,8	&'2*&3
19	!.!*)-*../0			-

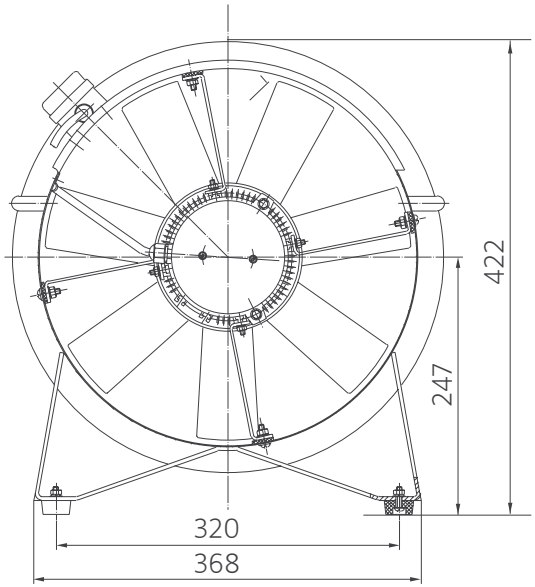

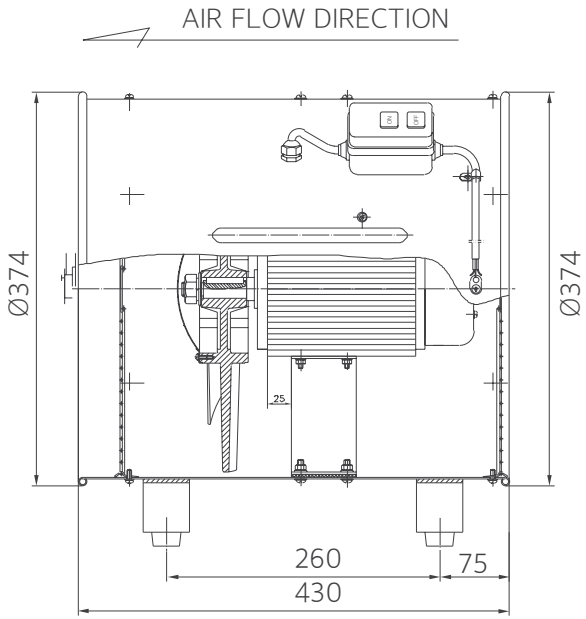

상관	
품보	
구매	
제조	
개발	
생기	
영업	
외부	
내 부 처	

무 기 호 공 차 TOLERANCE (K.S)	
가 공 구 분 PROCESSING	등 급 CLASS

개정 CHANGED	Fanzic !"#$%&'()*+,-.*			!"!#$%	
	삼 각 법 3RD ANGLE PROJECTION	척 도 SCALE	단 위 DIMENSION	작 성 일 DATE	도면명칭 TITLE: !,!*)-*../0
		NTS	mm	00.00.00	
	설 계 DESIGNED	검 도 CHECKED		승 인 APPROVED	도면번호 DWG. NO.:)*++++++++ &'(1
					관련도번 REF. NO.