소요수 QTY A4	A3	A2	A1	품번 ITEM	품명 DESCRIPTION	재질 MATRIAL	규격 및 도면 SPECIFICATION	비고 REMARK

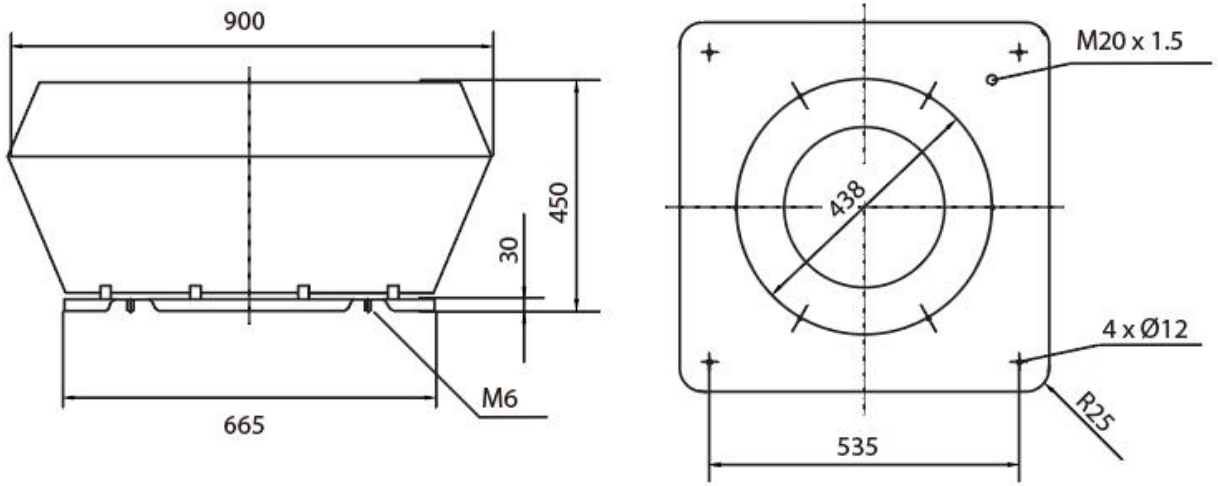

일반 공차	길이	L≤30	30<L≤120	120<L≤315	315<L≤1000	1000<L≤2000	2000<L≤4000
	직경	~φ180	φ180~φ315	φ315~φ650	φ650~φ1270	φ1270~φ2500	φ2500이상
	공차	±1	±1.5	±2	±3	±4	±6

볼트	M4	M5	M6	M8	M10	M12	M14	M16	M18
HOLE SIZE	4.5	5.5	7	9	11	14	16	18	20
홀피치공차	±0.25	±0.25	±0.3	±0.5	±1	±1	±1	±1	±1

우기호등록 TRADEMARK	일자 DATE
대표소유 PROPERTY	등록

정	개
	CHANGED

Fanzic Fanzic Co.,Ltd.

삼각법 3RD ANGLE PROJECTION	척도 SCALE	단위 DIMENSION	작성일 DATE
	NTS	MM	00.00.00
제도 DRAWN	설계 DESIGNED	검도 CHECKED	승인 APPROVED

도면명칭 TITLE: TFR-F45 FS

도면번호 DWG. NO.: FFXXXXXXX

REV: 0

관련도번 REF. NO.: