소요수 QTY				품번 ITEM	품 명 DESCRIPTION	재 질 MATRIAL	규격 및 도면 SPECIFICATION	비 고 REMARK
A4	A3	A2	A1					

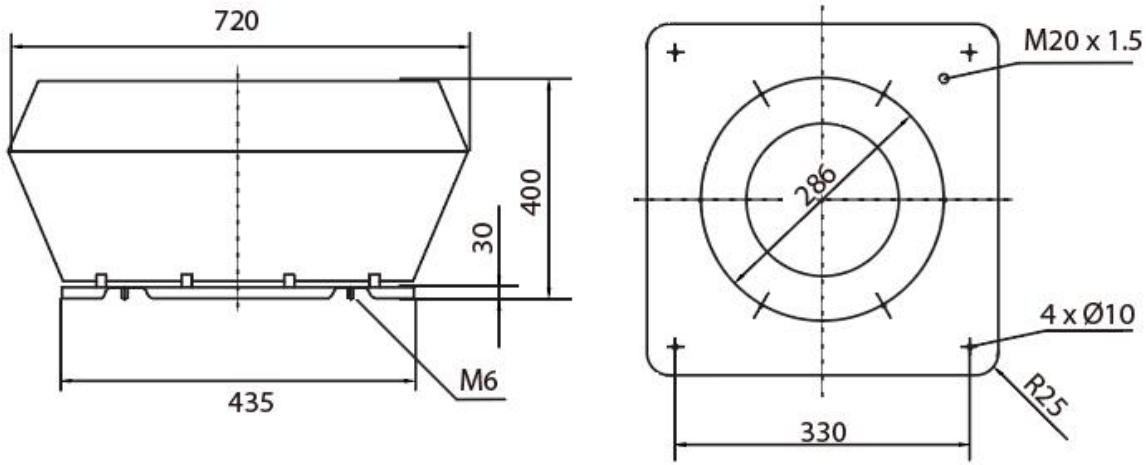

허용공차	길 이	L≤30	30<L≤120	120<L≤315	315<L≤1000	1000<L≤2000	2000<L≤4000
무가공	직 경	~ø160	ø160~ø315	ø315~ø650	ø650~ø1270	ø1270~ø2500	ø2500이상
	공 차	±1	±1.5	±2	±3	±4	±6
볼트 구멍	볼 트	M4	M5	M6	M8	M10	M12	M14	M16	M18
	HOLE SIZE	4.5	5.5	7	9	11	14	16	18	20
	중심거리공차	±0.25	±0.25	±0.3	±0.5	±1	±1	±1	±1	±1

일반 TOLERANCE	INCH
각도공차 ANGLE	DEG

정 CHANGED	
개	

Fanzic Fanzic Co.,Ltd.

삼각법 3RD ANGLE PROJECTION	척 도 SCALE	단 위 DEMENSION	작성일 DATE
	NTS	MM	00.00.00
제 도 DRAWN	설 계 DESIGNED	검 도 CHECKED	승 인 APPROVED

도면명칭 TITLE	TFR-F31 DS
도면번호 DWG. NO.	FFXXXXXXX REV 0
관련도번 REF. NO.	